Vejledning til brug

HOME DELUXE
WIR MACHEN DEIN ZUHAUSE

Havelounge i aluminium RIO



Original brugsanvisning

Designet i Tyskland

VIGTIGT:
OPBEVAR TIL FREMTIDIG BRUG.
LÆS OMHYGGELIGT!

Indholdsfortegnelse

1. Generel information ... 3
1.1. Produktoversigt ... 3
1.2. Generel information ... 3
1.3. Oplysninger om garanti ... 3
2. Oplysninger om brugsanvisningen ... 4
2.1. Tilgængelighed af brugsanvisningen ... 4
2.2. Information om oversættelse ... 4
2.3. Målgrupper for brugsanvisningen ... 4
2.4. Information om oversættelse ... 4
2.5. Forklaring af symboler ... 4
2.6. Generelle oplysninger om brugsanvisningen ... 4
2.7. Tilsigtet brug ... 5
2.8. Generelle sikkerhedsanvisninger ... 5
3. Produktets egenskaber ... 6
3.1. Tekniske specifikationer ... 6
4. Leveringsomfang ... 8
5. Installation og betjening ... 12
5.1. Sikkerhedsinstruktioner ... 12
5.2. Produktets opbygning ... 12
6. Brug af produktet ... 15
6.1. Sikkerhedsinstruktioner ... 15
6.2. Første ibrugtagning ... 16
6.3. Betjening ... 16
6.4. Placering af opbevaring ... 16
7. Fejlfinding ... 16
8. Vedligeholdelse og pleje ... 16

9. Afmontering 16
9.1. Sikkerhedsinstruktioner 16
10. Bortskaffelse 17

Kære kunde,

Tak, fordi du har valgt et produkt fra **Home Deluxe GmbH**. Vi håber, at du får glæde af din nye RIO-havelounge i aluminium.

Brugsanvisningen hjælper dig med montering, ibrugtagning, betjening og vedligeholdelse af produktet. Brugsanvisningen og sikkerhedsanvisningerne skal læses omhyggeligt og i deres helhed. Overhold disse anvisninger for at undgå fare.

1. Generel information

1.1. Oversigt over produktet

Model:
Havelounge aluminium RIO - XS| Vare-id: 16955| Variant-id: 31804
Havelounge aluminium RIO - S| Artikel- ID: 16956| Variant- ID: 31805
Havelounge aluminium RIO - M| Vare-ID: 16958| Variant-ID: 31807
Havelounge aluminium RIO - L| Vare-ID: 16957| Variant-ID: 31806
Havestue aluminium RIO - XL| Vare-ID: 16959| Variant-ID: 31808
Havelounge aluminium RIO - XXL| Vare-ID: 16960| Variant-ID: 31809
Siddegruppe Rio Pakke 1 af 5| Vare-ID: 16878| Variant-ID: 31724
Siddegruppe Rio Pakke 2 af 5| Vare-ID: 16879| Variant-ID: 31725
Siddegruppe Rio Pakke 3 af 5| Vare-ID: 16880| Variant-ID: 31726
Siddegruppe Rio Pakke 4 af 5| Vare-ID: 16881| Variant-ID: 31727
Siddegruppe Rio Pakke 5 af 5| Vare-ID: 16882| Variant-ID: 31728
Aluminiumsbordplade til havelounge RIO| Vare-ID: 27941| Variant-ID: 72717
WPS-bordplade til havelounge RIO| Artikel-ID: 27942| Variant-ID: 72719

1.2. Generel information

For at leve op til vores krav forbedrer vi hele tiden kvaliteten, forenkler montering og betjening og tilpasser produkterne til kundernes behov. På grund af disse ændringer findes den aktuelle version af brugsanvisningen på vores hjemmeside.

I brugsanvisningen bruges betegnelsen "produkt" om "RIO-havelounge i aluminium".

1.3. Garanti

Det lovbestemte ansvar for mangler og garantirettigheder gælder fra købsdatoen.
Home Deluxe GmbH påtager sig intet ansvar for skader, der skyldes manglende overholdelse af brugsanvisningen. Reklamationer, der skyldes forkert montering eller brug, er udelukket fra garantien. I tilfælde af fejl på produktet bedes du kontakte vores kundeservice skriftligt ved hjælp af kontaktformularen på vores hjemmeside med angivelse af produktnavn, serienummer og et foto af typeskiltet:

Home Deluxe GmbH
Schanzeweg 2
32312 Lübbecke
Lübbecke, Tyskland
Tlf: +49 (0)5743 6181-0
www.home-deluxe-gmbh.de

Hvis du har yderligere spørgsmål, bedes du kontakte vores kundeserviceteam ved hjælp af kontaktformularen.

2. Oplysninger om brugsanvisningen

2.1. Tilgængelighed af brugsanvisningen

Brugsanvisningen er en del af produktet og skal opbevares komplet og i umiddelbar nærhed af produktet.

2.2. Oplysninger om oversættelsen

Den oprindelige brugsanvisning er skrevet på tysk. Ethvert andet tilgængeligt sprog er en oversættelse af den tyske version.

2.3. Målgrupper for brugsanvisningen

Brugsanvisningen skal læses og overholdes af alle personer, der er involveret i en af følgende aktiviteter eller anvendelser:

- Udpakning
- Montering / installation
- Ibrugtagning / betjening
- Vedligeholdelse / test / pleje
- Fejlfinding / reparation
- Bortskaffelse

2.4. Information om oversættelse

Den oprindelige brugsanvisning er skrevet på tysk. Alle andre tilgængelige sprog er en oversættelse af den tyske version.

2.5. Forklaring af symboler

Symbol	Forklaring af symbol
	**ADVARSEL** Dette symbol angiver mulige farer, der kan føre til dødsfald eller alvorlige kvæstelser. Før du udfører det tilsvarende installations- eller anvendelsestrin, skal du læse den tilsvarende bemærkning.
	**INFO** Symbolet giver vigtige oplysninger og angiver materielle skader. Overhold disse, før du udfører det tilsvarende installations- eller anvendelsestrin, for at forstå problemer og undgå skader.
	**Læs brugsanvisningen** Symbolet angiver, at brugsanvisningen skal læses omhyggeligt før montering/installation og/eller betjening af apparatet.

2.6. Generelle oplysninger om brugsanvisningen

Brugsanvisningen gælder for RIO aluminiumshavelounge. Den indeholder vigtige oplysninger om montering, betjening, vedligeholdelse og rengøring. Brugsanvisningen, især sikkerhedsanvisningerne, skal læses omhyggeligt, før produktet tages i brug; opbevar brugsanvisningen på på et sikkert sted. Brug kun produktet som beskrevet i denne brugsanvisning for at forhindre utilsigtet personskade eller skade. Hvis du giver produktet videre til tredjeparter, skal denne brugsanvisning også overdrages.

2.7. Tilsigtet brug

Produktet er af høj kvalitet, holdbart og udelukkende beregnet eller egnet til privat brug i et rimeligt og sædvanligt omfang. Desuden er vores produkt **ikke** beregnet til kommerciel brug. Produktet er beregnet som en siddegruppe.
Brug kun produktet som beskrevet i denne brugsanvisning. Enhver anden brug betragtes som ukorrekt og kan resultere i materielle skader eller personskader. Producenten påtager sig intet ansvar for skader forårsaget af ukorrekt eller forkert brug.

2.8. Generelle sikkerhedsanvisninger

Generelle advarsler om fare



- Installer **kun** produktet, hvis leveringsomfanget er komplet og i perfekt stand.
- Sørg for, at alle dele er ubeskadigede og korrekt samlet. Der er risiko for personskade i tilfælde af forkert montering. Beskadigede dele kan påvirke sikkerhed og funktion.
- Installer kun produktet på en sikker, jævn og fast overflade.
- Foretag ikke ændringer på produktet.
- Kontrollér fastgørelsen med jævne mellemrum.

Fare for børn



- Hold børn væk fra emballagematerialer. Der er risiko for kvælning!
- Hold børn væk fra monteringsstedet, mens produktet samles. Leveringsomfanget indeholder små dele, som kan sluges eller forårsage alvorlige skader.
- **Risiko for at vælte!** Produktet er ikke børnelegetøj, klatrevæg eller sportsudstyr. Produktet kan vælte, når det belastes på den ene side, hvilket kan resultere i dødsfald.
- Børn kan komme til skade, når de leger med produktet eller trækker sig op på det.
- Sæt ikke produktet op direkte eller i umiddelbar nærhed af et legeområde.
- Forklar børnene, hvordan de skal bruge produktet korrekt, og lad dem aldrig være uden opsyn, mens de leger.
- Sørg for, at små børn ikke putter små dele i munden.

Risiko for personskade
Forkert håndtering af produktet kan føre til skader.



- Kontrollér produktet for synlige skader før hver brug.
- Der må ikke foretages designændringer på produktet. Enhver ændring skal godkendes skriftligt af producenten og udføres i overensstemmelse med instruktionerne.
- Hvis produktet er beskadiget, må det ikke længere bruges. Beskadigede dele skal repareres eller udskiftes med originale reservedele.
- Sørg for, at produktet er permanent fastgjort for at undgå skader.

Risiko for skader



- Forkert håndtering af produktet kan føre til skader.
- Åbn ikke emballagen med skarpe genstande (f.eks. knive, sakse eller lignende), da det kan beskadige produktet. Vær forsigtig, når du åbner.
- Brug ikke produktet i nærheden af varmekilder eller åben ild.

3. Produktets egenskaber

3.1. Tekniske specifikationer

RIO XS	
Sofa	90 x 175 x 55,5 cm
Ottoman / skammel	80 x 80 x 20 cm
Lænestol	90 x 85 x 55,5 cm
Sædehyndens tykkelse	10 cm
Ryghyndens tykkelse	15 cm
materiale	aluminium
Sædehynde	polyester
Farve	Sort farve
Hynde	Lysegrå

RIO S	
Sofa	90 x 175 x 55,5 cm
Ottoman / skammel	80 x 80 x 20 cm
Lænestol	90 x 85 x 55,5 cm
Sædehyndens tykkelse	10 cm
Ryghyndens tykkelse	15 cm tyk
Materiale	aluminium
Sædehynde	polyester
Farve	Sort farve
Hynde	Lysegrå

RIO M	
Sofa	90 x 175 x 55,5 cm
Ottoman / skammel	80 x 80 x 20 cm
Lænestol	90 x 85 x 55,5 cm
Sædehyndens tykkelse	10 cm
Ryghyndens tykkelse	15 cm tyk
Materiale	aluminium
Sædehynde	polyester
Farve	Sort farve
Hynde	Lysegrå

RIO L	
Sofa	90 x 175 x 55,5 cm
Ottoman / skammel	80 x 80 x 20 cm
Lænestol	90 x 85 x 55,5 cm
Sædehyndens tykkelse	10 cm
Ryghyndens tykkelse	15 cm tyk
Materiale	aluminium
Sædehynde	polyester
Farve	Sort farve
Hynde	Lysegrå

RIO XL	
Sofa	90 x 175 x 55,5 cm
Ottoman / skammel	80 x 80 x 20 cm
Lænestol	90 x 85 x 55,5 cm
Sædehyndens tykkelse	10 cm
Ryghyndens tykkelse	15 cm tyk
Materiale	aluminium
Sædehynde	polyester
Farve	Sort farve
Hynde	Lysegrå

4. Leveringens omfang

Kontrollér emballagen for ydre skader ved levering. Desuden skal du straks efter udpakningen kontrollere, at leveringsomfanget er komplet, og at produktet og alle komponenter er i perfekt stand. Monter kun produktet, hvis leveringsomfanget er komplet og ubeskadiget.

RIO XS komponenter/dele

Nr.	Nr. Beskrivelse	Antal	Billeder
I	Ramme til taburet	1	
J	Skammelhynde	1	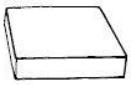

Komponenter/dele RIO S

Nr.	beskrivelse	Mængde	Billeder
A	Armlæn højre	1	
B	Armlæn venstre	1	
F	Lænestolens ramme	1	
G	Stativ til taburet	1	
J	Hynde til skammel	1	
K	Lænestol Sædehynde	1	
Q	Lænestolens ryghynde	1	
1	Skrue (M6 x 40)	4	
2	Skrue (M6 x 30)	4	
3	Skive Ø7 x 14	4	

Komponenter/dele RIO M

Del nr.	Nr. Beskrivelse	Antal	Billeder
A	Armlæn højre	2	
B	Armlæn venstre	2	
E	Sofaens ramme	1	
F	Ramme til lænestol	1	
G	Stativ til taburet	1	
J	Hynde til skammel	1	
K	Lænestol Sæde-hynde	2	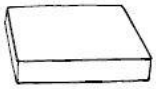
L	Sædehynde til sofa	1	
Q	Lænestolens ryghynde	1	
O	Ryghynder til sofa	1	
1	Skrue (M6 x 40)	8	
2	Skrue (M6 x 30)	8	
3	Skive Ø7 x 14	8	

Komponenter/dele RIO L

Del nr.	Nr. Beskrivelse	Antal	Billeder
A	Armlæn højre	3	
B	Armlæn venstre	3	
E	Sofaens ramme	1	
F	Ramme til lænestol	2	
G	Ramme til taburet	1	
J	Hynde til skammel	1	
K	Lænestol Sæde-hynde	2	
L	Sædehynde til sofa	2	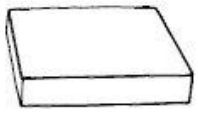
Q	Lænestolens ryghynde	2	
O	Ryghynder til sofa	2	
1	Skrue (M6 x 40)	12	
2	Skrue (M6 x 30)	12	
3	Skive Ø7 x 14	12	

RIO XL komponenter/dele

Del nr.	Nr. Beskrivelse	Antal	Billeder
A	Armlæn højre	3	
B	Armlæn venstre	3	
E	Sofaens ramme	2	
F	Ramme til lænestol	1	
G	Stativ til taburet	1	
J	Hynde til skammel	1	
K	Lænestol Sæde-hynde	4	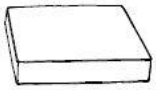
L	Sædehynde til sofa	1	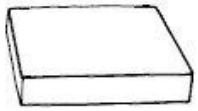
Q	Lænestolens ryghynde	1	
O	Ryghynder til sofa	1	
1	Skrue (M6 x 40)	12	
2	Skrue (M6 x 30)	12	

Del nr.	Nr. Beskrivelse	Antal	Billeder
3	Skive Ø7 x 14	12	

5. Montering og betjening

5.1. Sikkerhedsanvisninger

Alle sundheds- og sikkerhedsoplysninger skal læses.

Risiko for personskade

Forkert håndtering under installationen kan føre til kvæstelser.



- Sørg for, at pakken åbnes i toppen. Vær meget forsigtig, når du åbner pakken, da der er skrøbelige dele i pakken.
- Placer kun produktet på en sikker, jævn og fast overflade.
- Brug det medfølgende installationsmateriale.
- Betjeningsfejl, monteringsfejl eller skader forårsaget af montering er udelukket fra garantien.
- Der skal være mindst 2 personer til at samle produktet.
- Brug beskyttelsestøj som f.eks. sikkerhedssko og beskyttelseshandsker under monteringen.
- **Vi vil gerne gøre opmærksom på, at Home Deluxe GmbH ikke påtager sig nogen omkostninger til montering eller manuelle tjenester - såsom elektrikeromkostninger eller sammenlignelige specialistomkostninger.**

5.2. Montering af produktet

Produktet leveres adskilt og kan samles med en lille indsats. Følg monteringsvejledningen omhyggeligt. Hvis instruktionerne ikke følges, kan produktets funktion og sikkerhed ikke garanteres.

Bemærk: De andre produkter leveres samlet.

Nødvendigt værktøj

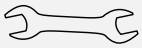	Skruenøgle		Unbrakonøgle
	Skærekniv		



- Følgende instruktioner skal læses omhyggeligt.

Illustration	Instruktioner
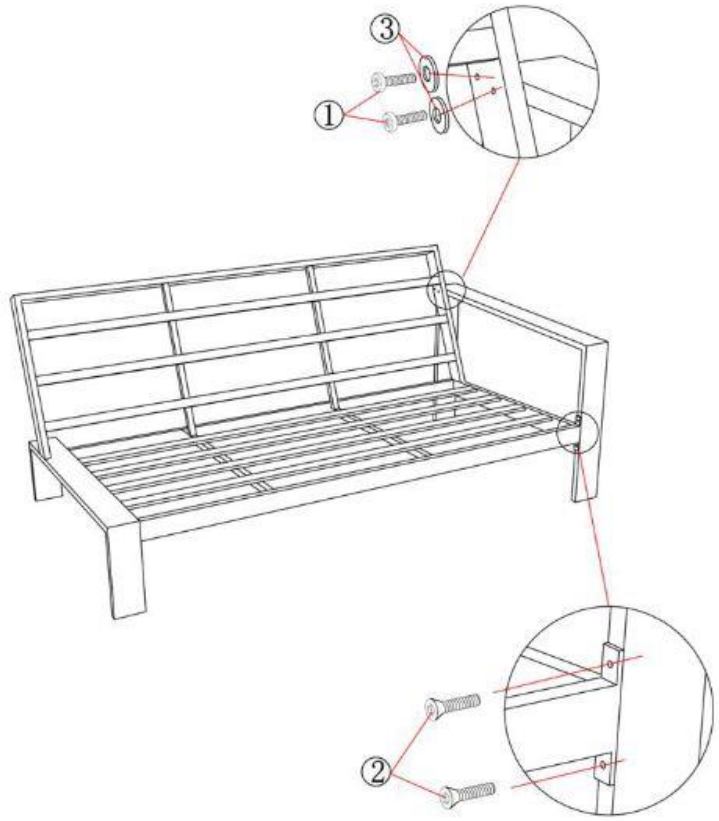	**Trin 1:** **Samling af sofaens stel:** Monter armlænet til højre (A) og armlænet til venstre (B) på sofastellet (E) ved hjælp af skruerne (1, 2) og skiverne (3).

①	M6*40mm	*2	③	ϕ7*14mm	*2
②	M6*30mm	*2	④	M6	*1

Illustration	Instruktioner
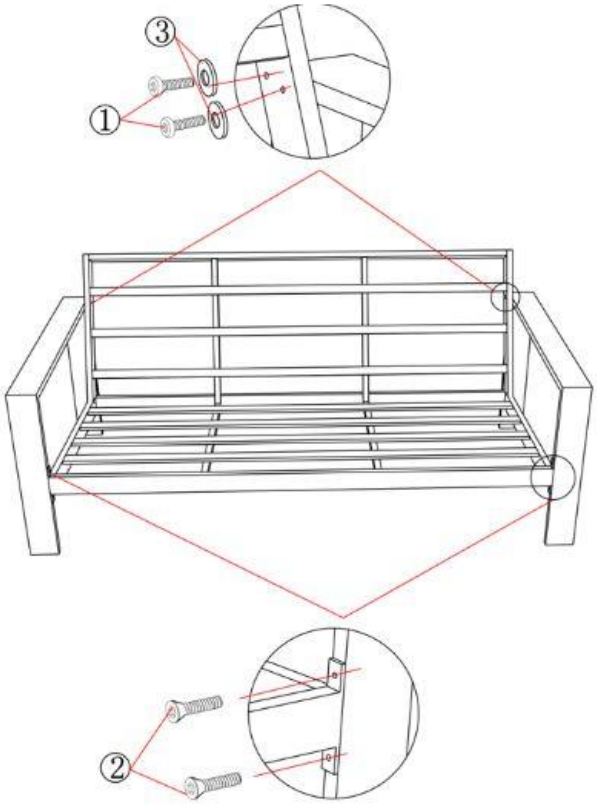	**Trin 2:** **Samling af sofaens stel:** Monter armlænet til højre (A) og armlænet til venstre (B) på sofastellet (E) ved hjælp af skruerne (1, 2) og spændeskiverne (3).

①	M6*40mm	*2	③	ϕ7*14mm	*2
②	M6*30mm	*2	④	M6	*1

Illustration	Instruktioner
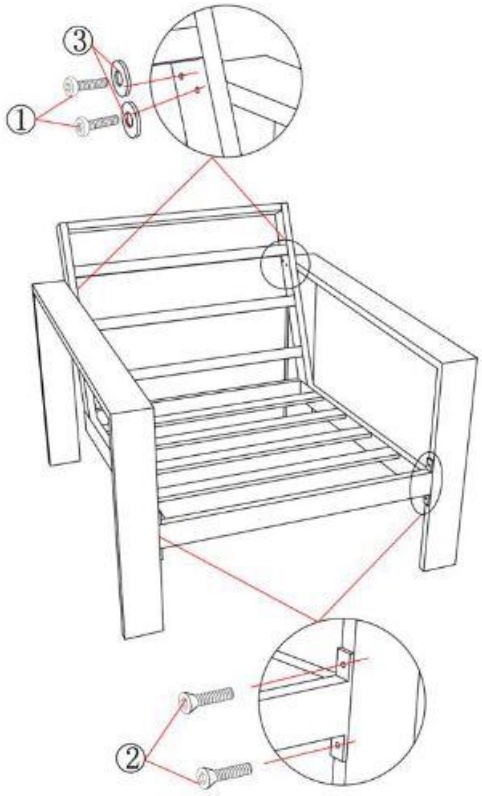	**Trin 3:** **Samling af lænestolens stel:** Monter armlænet til højre (A) og armlænet til venstre (B) på lænestolens stel (F) ved hjælp af skruerne (1, 2) og spændeskiverne (3).

①	M6*40mm	*4	③	ø7*14mm	*4
②	M6*30mm	*4	④	M6	*1

6. Anvendelse

6.1. Sikkerhedsanvisninger

Følgende sundheds- og sikkerhedsoplysninger skal læses omhyggeligt.

Risiko for personskade
Forkert håndtering under brug kan føre til kvæstelser.



- Brug ikke et beskadiget produkt.
- Foretag ikke ændringer på produktet.
- Produktet er ikke legetøj, klatrevæg eller sportsudstyr til børn. Børn må ikke lege med produktet.

Kontrollér fastgørelsen med jævne mellemrum.

6.2. Første ibrugtagning

Kontrollér produktet for skader, før det tages i brug første gang. Produktet må kun bruges, hvis det er ubeskadiget.

6.3. Betjening

Før du bruger produktet, skal du kontrollere

- den korrekte tilstand.

6.4. Opbevaringssted



- I vinterhalvåret skal produktet opbevares på et tørt, godt ventileret sted, der så vidt muligt er beskyttet mod vejrliget.

7. Fejlfinding

Hvis følgende fejl opstår under drift, skal du kontrollere følgende fejlårsager ved hjælp af nedenstående tabel. Hvis fejlen ikke kan afhjælpes ved hjælp af de anførte foranstaltninger, skal produktet tages ud af drift.

Fejl	Mulig årsag	Løsning
Produktet vakler eller vibrerer	- Produktet står på en ujævn overflade - Fastgørelsesskruerne har løsnet sig - Produktet er under for stor belastning	- Placer produktet på en plan overflade - Spænd fastgørelsesskruerne - Overhold belastningsgrænserne

Hvis der opstår et andet problem med produktet, bedes du kontakte os.

8. Vedligeholdelse og pleje

Rengør overfladerne med en fugtig klud og et mildt rengøringsmiddel. Brug ikke aggressive rengøringsmidler eller højtryksrensere til rengøring.
Overhold også rengøringsmiddelproducentens anvisninger.

9. Afmontering

9.1. Sikkerhedsanvisninger

Risiko for personskade
Forkert håndtering under adskillelse kan føre til skader



- Fastgør produktet før adskillelse.

Afmontering af produktet skal ske i omvendt rækkefølge af monteringen. (**se kapitlet Montering**)

10. Bortskaffelse



- Bortskaf produktet og alle komponenter i overensstemmelse med lokale og landespecifikke regler for at forhindre skader på miljøet.
- Vores emballage er fremstillet af miljøvenlige materialer. De kan genbruges og fungerer dermed som værdifulde råmaterialer. Bortskaf emballagematerialet (pap, snavset emballage osv.) separat og korrekt i overensstemmelse med de gældende nationale bestemmelser.
- Kontakt producenten, hvis du er i tvivl om bortskaffelsen.
- Du kan også få oplysninger om korrekt bortskaffelse hos de lokale affaldscentre.

Home Deluxe GmbH
Schanzeweg 2
32312 Lübbecke
Lübbecke, Tyskland
Tlf: +49 (0)5743 6181-0
www.home-deluxe-gmbh.de

GA-402-00-RIO
2025/03